choetech

Інструкція з експлуатації

ПОВЕРБАНК

B901

Комплектація

1 × портативний павербанк G-Way, 1 × посібник користувача

Схема пристрою

① Кабель заряджання постійним струмом (DC)
② Різьбові монтажні отвори 1/4"-20
③ Вхідний порт DC
④ Світловий індикатор
⑤ Кнопка живлення

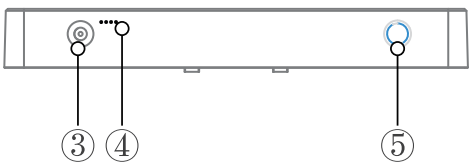

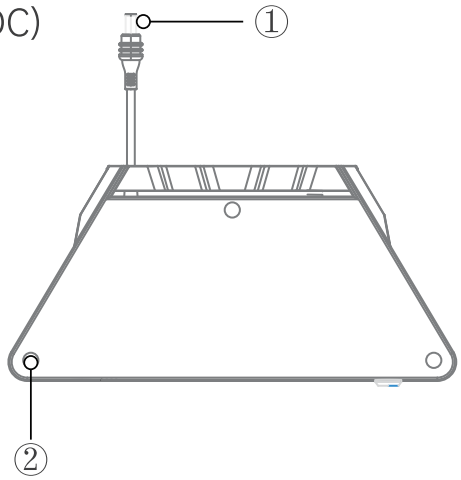

Індикатор рівня заряду акумулятора

Стан індикатора	Рівень заряду
Горять 4 світлодіоди	Прибл. 75–100%
Горять 3 світлодіоди	Прибл. 50–75%
Горять 2 світлодіоди	Прибл. 25–50%
Горить 1 світлодіод	Прибл. 0–25%
Блимає 1 світлодіод	Низький рівень заряду. Якомога швидше зарядіть павербанк.

Технічні характеристики

Ємність	4500 мА·год / 22,2 В / 99,9Вт·год (6S1P)
Вхід DC	12–36В⎓4,5А (макс.)
Вихід DC	25,2В⎓2,0А (макс.)

Швидкий початок роботи

1. Вирівняйте павербанк із місцем кріплення на задній панелі сумісного пристрою.

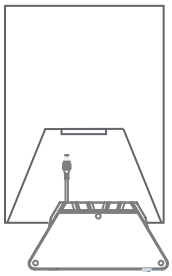

2. Підключіть вбудований кабель DC до вхідного порту живлення сумісного пристрою.

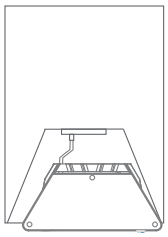

3. Обережно посуньте павербанк до фіксації. Клацання означає, що пристрій надійно закріплений.

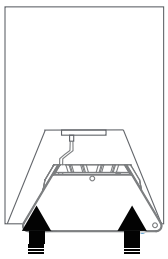

Поради

1.Повністю зарядіть павербанк перед першим використанням.
2.Перед використанням переконайтеся, що корпус, кабель і порти не мають пошкоджень.
3.Розміщуйте Mini на стійкій поверхні з відкритим оглядом неба.
4.Переконайтеся, що кабель живлення не буде натягуватися або сильно перегинатися.
5.Після використання спочатку вимкніть Mini або від'єднайте його від живлення, потім від'єднайте кабель DC і належним чином зберігайте пристрій та аксесуари.

Усунення несправностей

Проблема	Можлива причина	Рішення
Пристрій Mini не запускається	Павербанк вимкнений, кабель під'єднаний ненадійно, низький рівень заряду акумулятора або параметри вхідного живлення не відповідають вимогам	Натисніть кнопку живлення; повторно під'єднайте кабель; зарядіть павербанк; перевірте вимоги до вхідного живлення
Вихід живлення припиняється або постійно перезапускається	Низький рівень заряду акумулятора, ненадійне з'єднання, ненормальна температура або високий миттєвий струм споживання	Зарядіть акумулятор до рівня понад дві поділки; надійно під'єднайте кабель; повторіть спробу в добре вентильованому приміщенні за нормальної температури
Наскрізне заряджання не працює	Захист від низького рівня заряду або недостатня вихідна потужність зарядного пристрою	Окремо зарядіть павербанк; використовуйте сумісний адаптер; переконайтеся, що зарядний пристрій підключений, і натисніть кнопку живлення, щоб розпочати заряджання
Заряджання відбувається повільно	Недостатня потужність адаптера, значні втрати в кабелі або ненормальна температура	икористовуйте адаптер із комплекту; перевірте кабель; заряджайте пристрій у добре вентильованому приміщенні за нормальної температури
Корпус сильно нагрівається	Тривала робота під високим навантаже нням, пряме сонячне проміння або недостатня вентиляція	Припиніть використання та дайте пристрою охолонути; тримайте його подалі від сонячного проміння та джерел тепла

Порт розхитаний або поганий контакт	Штекер вставлений не до кінця, у порту накопичився пил або кабель/порт пошкоджений	Очистіть і висушіть порт; замініть кабель; припиніть використання виробу, якщо порт деформований

Важливі заходи безпеки

Неправильне використання літієвих акумуляторів може призвести до перегрівання, пожежі, вибуху, травмування або пошкодження майна.Перед використанням уважно прочитайте всі інструкції з безпеки та дотримуйтеся їх.

1. Тримайте виріб подалі від вогню, високих температур, відкритого полум'я, нагрівальних приладів і тривалого впливу прямих сонячних променів.
2. Не розбирайте, не модифікуйте, не проколюйте, не стискайте, не ударяйте, не кидайте та не пошкоджуйте акумулятор іншим способом.
3. Не занурюйте виріб у воду, не промивайте його водою, не піддавайте впливу сильного дощу та не використовуйте у вологому середовищі.
4. Негайно припиніть використання виробу, якщо він здувся, протікає, видає незвичний запах, перегрівається, виділяє дим або має тріщини на корпусі.
5. Тримайте виріб подалі від дітей, домашніх тварин, легкозаймистих або вибухонебезпечних матеріалів і дрібних металевих предметів, щоб запобігти короткому замиканню.
6. Не залишайте виріб заряджатися на тривалий час під час сну, без нагляду або накритим.
7. За надто високої або надто низької температури пристрій може автоматично призупинити заряджання або розряджання для захисту акумулятора.
8. У разі тривалого зберігання підтримуйте рівень заряду акумулятора приблизно на рівні 50% та зберігайте виріб у прохолодному, сухому й добре вентильованому місці.
9. Рекомендується перевіряти рівень заряду та заряджати виріб кожні 3 місяці, щоб запобігти погіршенню характеристик акумулятора внаслідок тривалого глибокого розряджання.
10. Перед очищенням від'єднайте всі кабелі. Протирайте корпус сухою м'якою тканиною. Не використовуйте спирт, бензин, агресивні мийні засоби або надмірну кількість води.
11. Під час зберігання та транспортування належним чином захищайте порти, уникайте сильного тиску, перегинання кабелів, падінь і стискання виробу.

For FAQs and More Information, Please Visit:

choetech

choetech/support

www.choetech.com

support@choetech.com

OEM
ODM
b2b@choetech.com

http://www.facebook.com/choetechofficial

http://www.twitter.com/CHOETECH